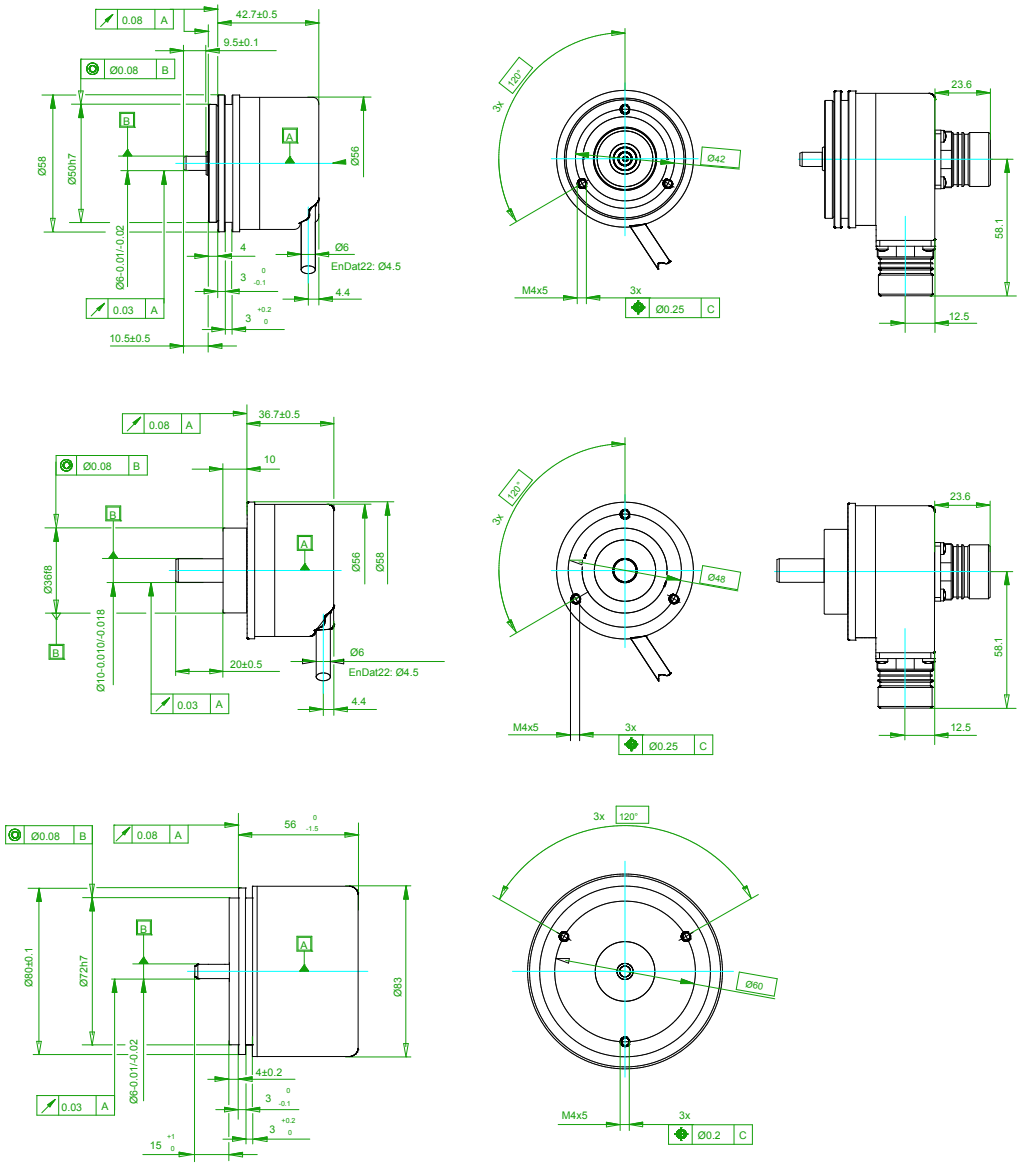

	SIEMENS	
Einheit / unit: mm	SINAMICS S120: SINAMICS S120:	6FX2001-2CB02
nicht tolerierte Maße / not toleranced dimensions: ±1	Optionen / options:	
	Gewicht / mass:	
Maßstab / scale: ohne / without	Bemerkung / notice:	
CAD CREATOR 2.2 (WWW-Version V02.20.00.00)		Druckdatum / print date: 29.10.2018