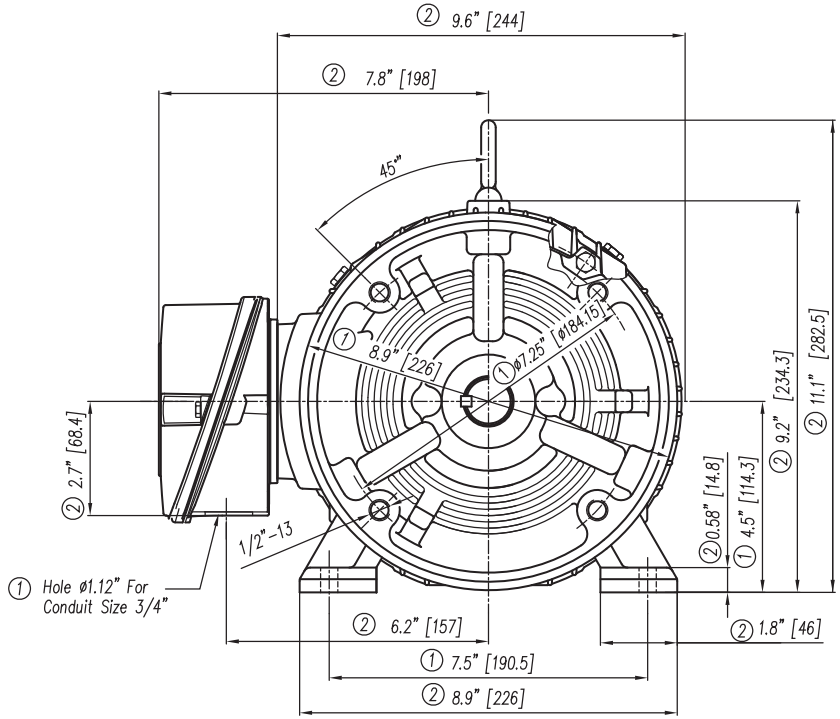

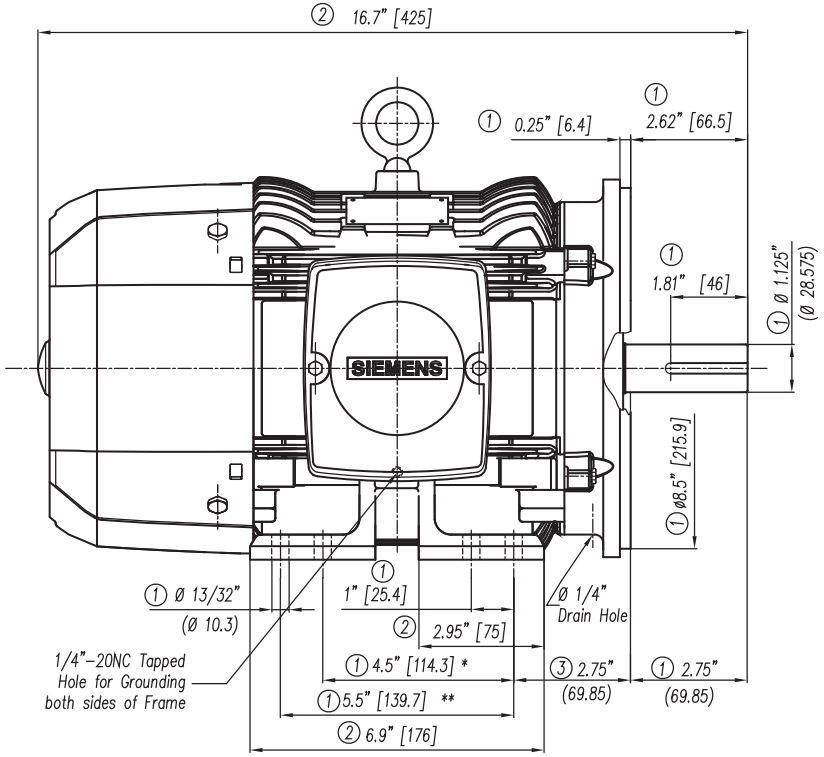

① Tolerances According to NEMA Std.	① Tolerancias acorde a NEMA Std.
② All these dimensions corresponding to assemblies and castings shall have a tolerance as per DIN standard 1686-GTB 19.	② Todas estas dimensiones correspondientes a ensambles y fundición en bruto tendrán una tolerancia según DIN 1686-GTB-19
③ Not According to NEMA Std.	③ No Acorde a NEMA Std.

* Arm 182TC
** Arm 184TC

CERTIFIED PRINT/CERTIFICACION

CUSTOMER/CLIENTE

POR/ORDEN COMPRA#	SOR/ORDEN CLIENTE#					
HP	RPM	FRAME/ARM.	TYPE/TIPO	VOLTS	PH/FÁS.	HZ

F260/1105

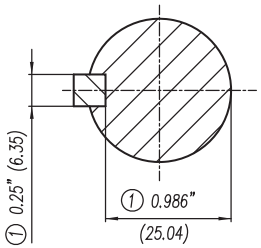

Keyseat detail
Detalle Cuñero

②

Tol. in mm. acc. to/Tol. en mm. segun DIN-1686-GTB-19		
Over/desde	to/hasta	
---	18	± 4.5
18	30	± 4.7
30	50	± 5
50	80	± 5.5
80	120	± 6
120	180	± 6.5
180	250	± 7
250	315	± 7.5
315	400	± 8
400	500	± 8.5
500	630	± 9.5
630	800	± 10

European Projection/ Proyeccion Europea

Dim. in inches/Dim. en pulg.

Modific.

a)Se cambió formato a Inglés-Español y se especificó tipos en los que aplica este dibujo.
a)Changed the format to English-Spanish and was especified in what kind of motors apply this drawing.

	Date/Fecha	Name/Nombre
Drawn/Elab.	29/02/08	Guzmán
Check/Rev.		
Std.Ckd./Aut		

SIEMENS
GUADALAJARA FACTORY

Outline/Dimensiones
New NEMA Motors

Type/ Tipo: GP100 182/184TC Frame/Arm.

Scale/ Escala: Sin W/O

3MSE 221 0851a)

Ref. | Rep./ Sdo. 3MSE 221 0851

-/-