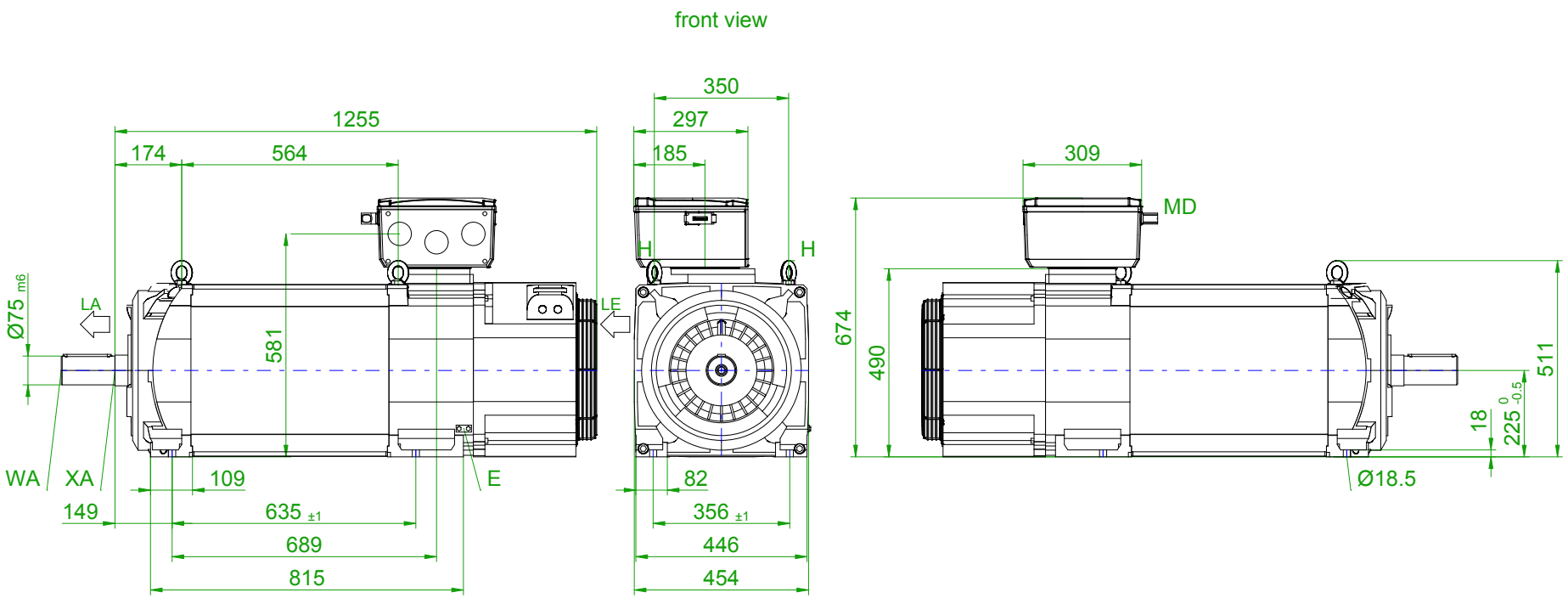

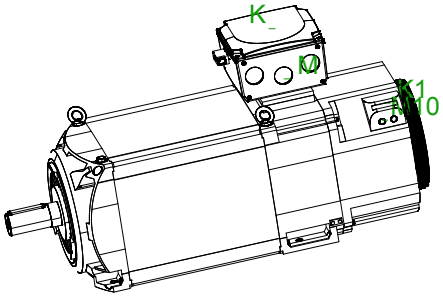

version with featherkey

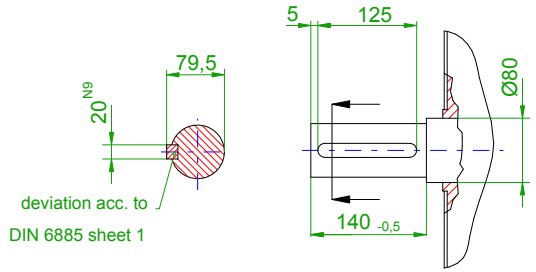

Type of protection: IP 23
Type of construction IM B3

WA - Shaft extension 75m6 x 140-0,5 to DIN748, tapped centre hole DR M20 to DIN332
XA - Relief groove E1.6x0.3 to DIN 509
K1 - Terminal Box for fan motor
M10 - Cable Entry 2xM20x1,5
K - Terminal box
M - Cable entry 3x M75x1,5
MD - SMI Module
LA - Air outlet
LE - Air inlet
E - Ground clamp
H - Lifting eye

	SIEMENS	
Einheit / unit: mm	Asynchron-Servomotor Asynchronous Servo Motor:	1PH8228-1DD40-1BA1
nicht tolerierte Maße / not toleranced dimensions:	Optionen / options:	
	Gewicht / mass:	850 kg
Maßstab / scale: ohne / without	Bemerkung / notice:	
CAD CREATOR 2.2 (WWW-Version V02.20.00.00)		Druckdatum / print date: 05.02.2020