La reproduccion de este documento, asi como la comunicacion de su contenido son ilicitos, salvo consentimiento expreso. Se reservan todos los derechos para el caso de la concesion de patente de invencion o registro de modelo industrial

This document reproduction, as well as the communication of this content are ilicit, except for written consent from SIEMENS. All rights are reserved for the case of patent concession of invention or industrial model register.

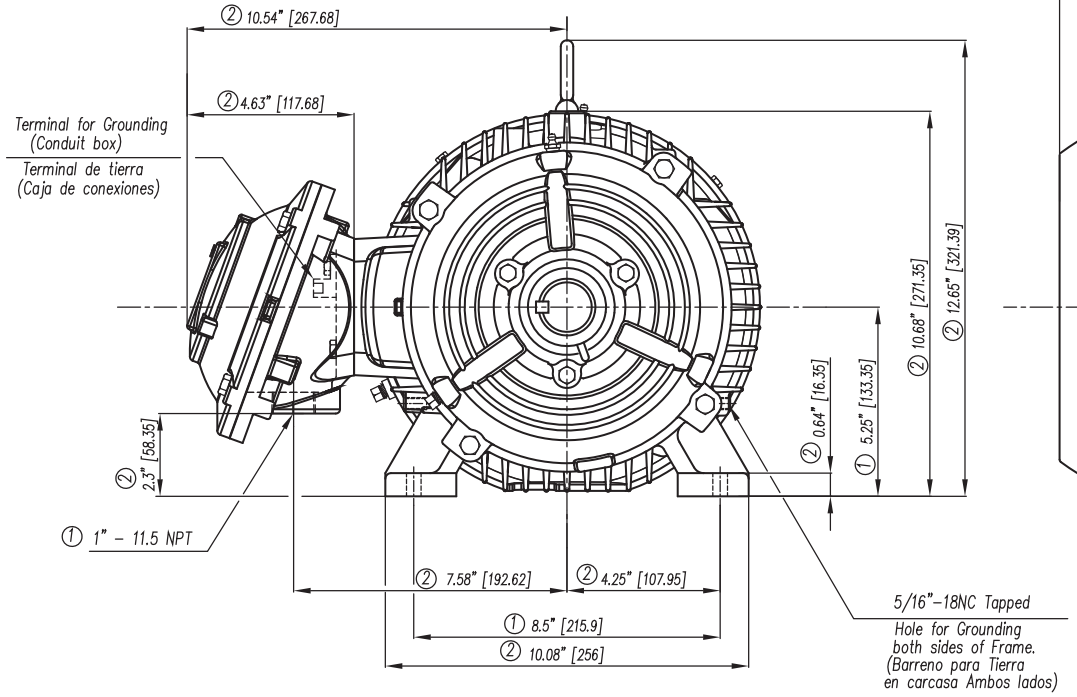

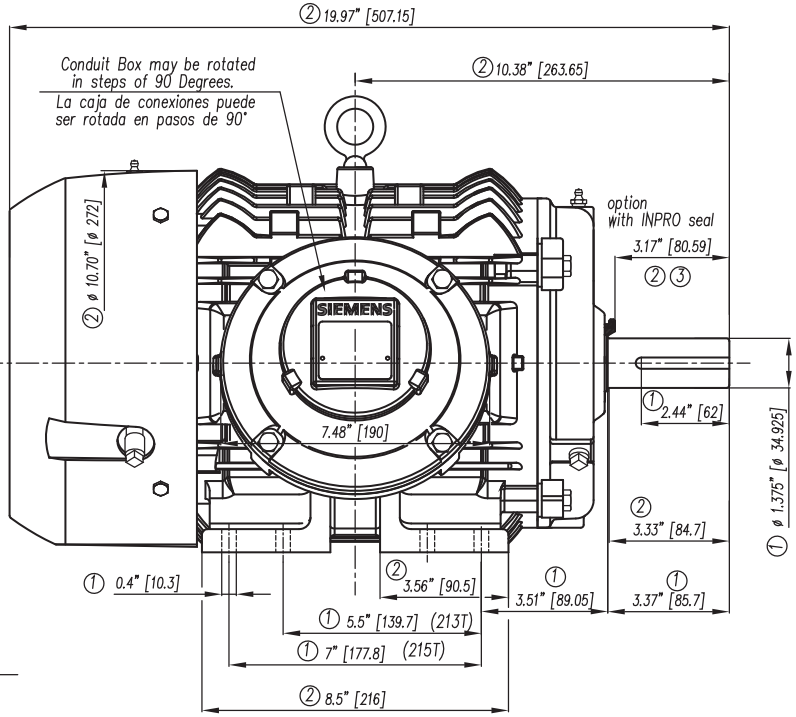

① Tolerances According to NEMA Std.	① Tolerancias acorde a NEMA Std.
② All these dimensions corresponding to assemblies and castings shall have a tolerance as per DIN standard 1686–GTB 19.	② Todas estas dimensiones correspondientes a ensambles y fundición en bruto tendrán una tolerancia según DIN 1686–GTB–19
③ Not According to NEMA Std.	③ No Acorde a NEMA Std.

CERTIFIED PRINT/CERTIFICACION

CUSTOMER/CLIENTE

PO#/ORDEN COMPRA#	SO#/ORDEN CLIENTE#					
HP	RPM	FRAME/ARM.	TYPE/TIPO	VOLTS	PH/FAS.	HZ

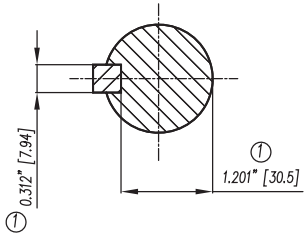

Keyseat detail
Detalle Cuñero

②

Tol. in mm. acc. to/Tol. en mm. segun DIN-1686-GTB-19		
Over/desde	to/hasta	
---	18	± 4.5
18	30	± 4.7
30	50	± 5
50	80	± 5.5
80	120	± 6
120	180	± 6.5
180	250	± 7
250	315	± 7.5
315	400	± 8
400	500	± 8.5
500	630	± 9.5
630	800	± 10

European Projection/ Proyeccion Europea

Dim. in inches/Dim. en pulg.

Modific.

	Date/Fecha	Name/Nombre
Drawn/Elab.	23/06/10	F. LOMELI
Check/Rev.	09/08/10	A. Real
Std.Ckd./Aut		

SIEMENS
GUADALAJARA FACTORY
FABRICA GUADALAJARA

Outline/Dimensiones

Hazardous Duty Division 1

Type/ Tipo: **Class I, Gruop D & C, Class II Group F & G,** XP100 Motor 213/215T Frame/Arm. (F1)

3MSE 212 0558

Ref. | Rep./ Sdo.

Scale/ Escala ---

-/-

F260/1-0310