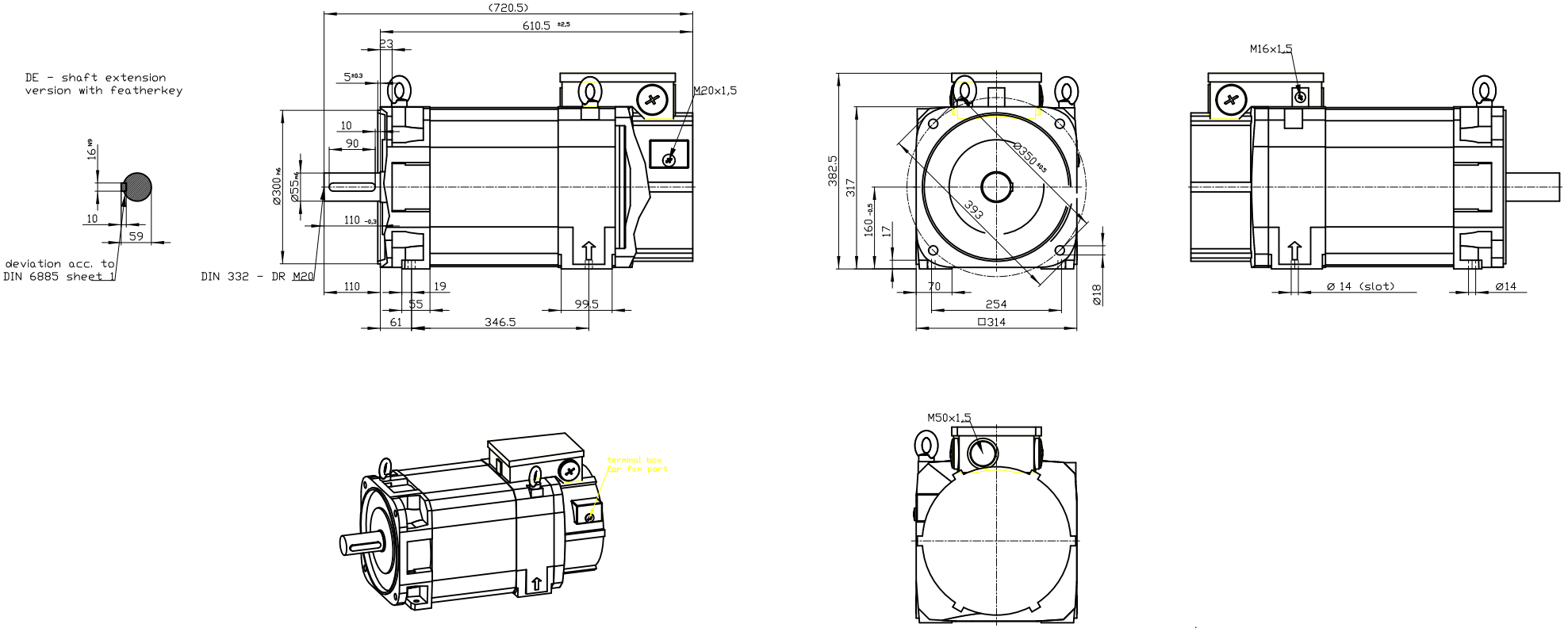

Type of construction: IM B35 (IM V15, IM V35) / Type of protection: IP55

Terminal box	gk863	1PH8163-1AF03-1LC2
Weight	196 kg	
Unit	mm [in]	
Date	2/5/20	
SIEMENS AG		
not toleranced dimensions: ± 1		DT

Copyright(C) Siemens AG 2005
Cad-drawing: do not make any manual changes

The reproduction or use of this document or its contents is not permitted without express written authority. Offenders will be liable for damages. All rights, including rights created by patent grant or registration of a utility model or design, are reserved.

Weitergabe sowie Vervielfaeltigung dieser Unterlage, Verwertung und Mitteilung ihres Inhalts nicht gestattet, soweit nicht ausdruecklich zugestanden. Zuwiderhandlungen verpflichten zu Schadenersatz. Alle Rechte vorbehalten, insbesondere fuer den Fall der Patenterteilung oder GM-Eintragung.

Confie a titre de secret d'enterprise. Tous droits reserves.
Confiado como secreto industrial. Nos reservamos todos los derechos
Comunicado como segredo empresarial. Reservados todos os direitos