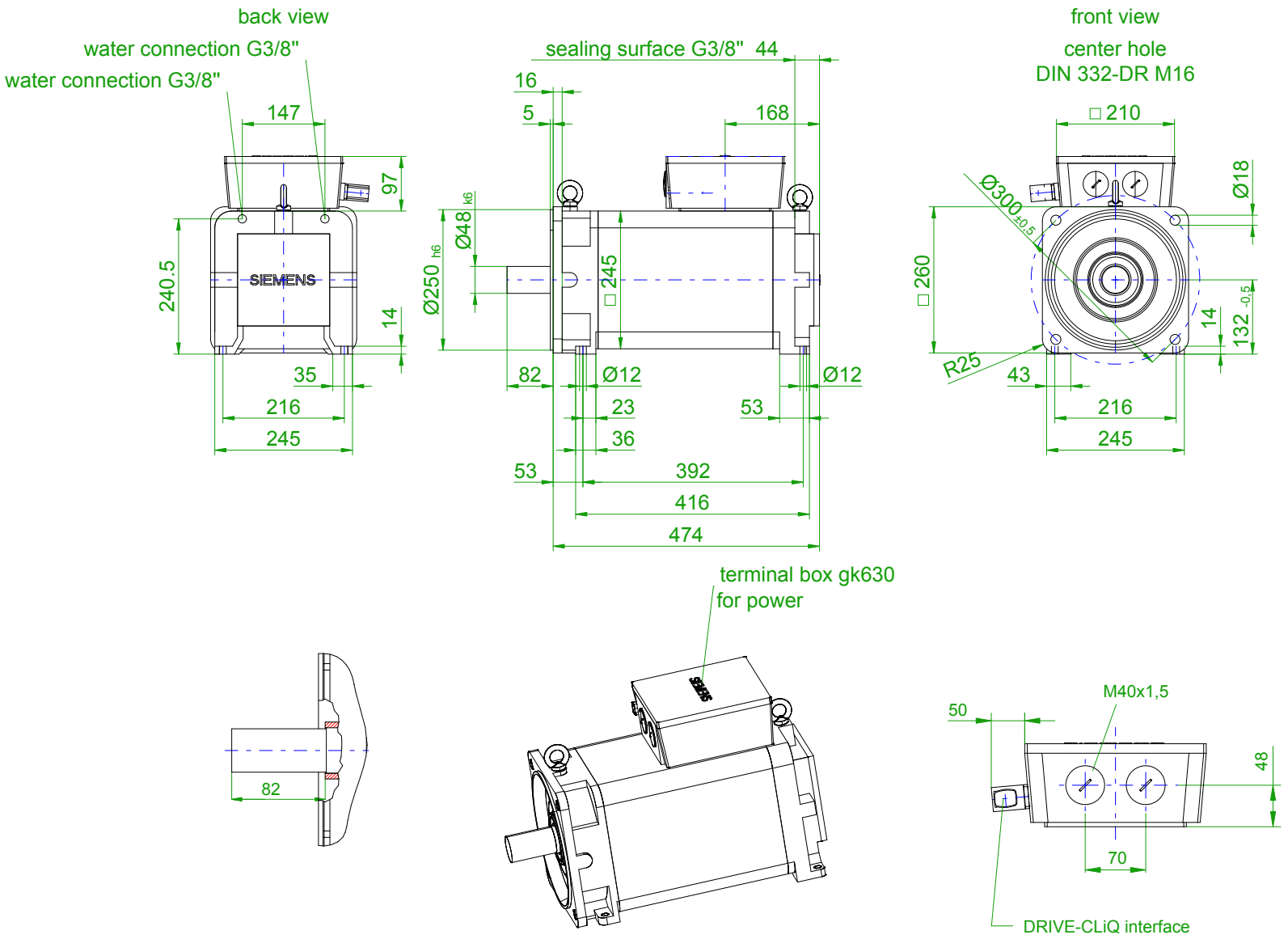

	SIEMENS	
Einheit / unit: mm	Synchron-Servomotor Synchronous Servo Motor:	1FT6134-6WB76-8DG0
nicht tolerierte Maße / not toleranced dimensions: ±2,5	Optionen / options:	
	Gewicht / mass:	103 kg
Maßstab / scale: ohne / without	Bemerkung / notice:	
CAD CREATOR 2.2 (WWW-Version V02.20.00.00)		Druckdatum / print date: 15.05.2019