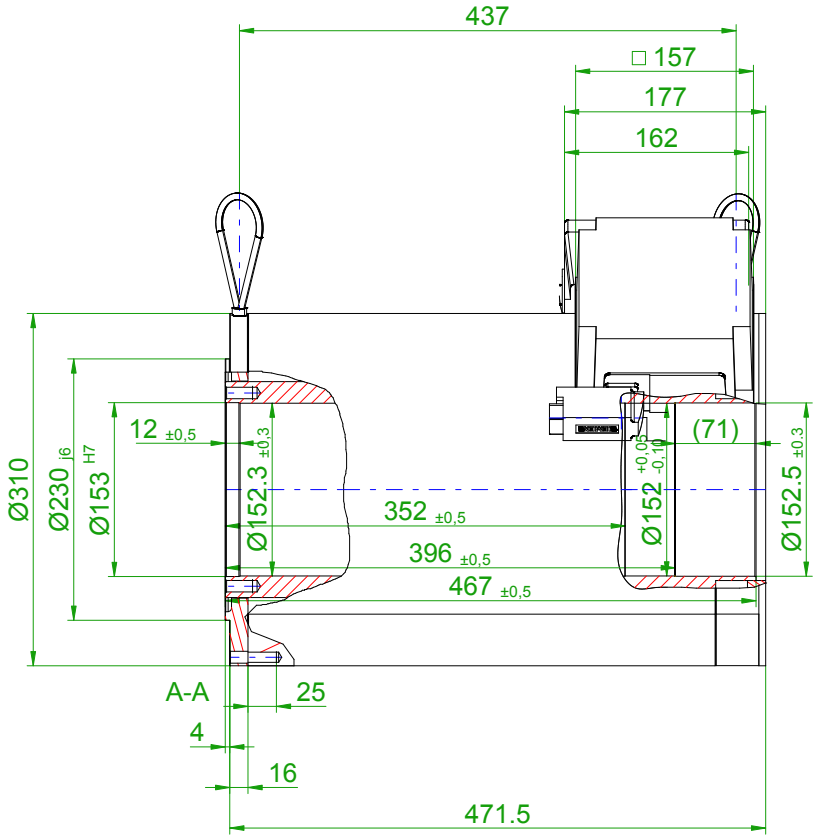

front view

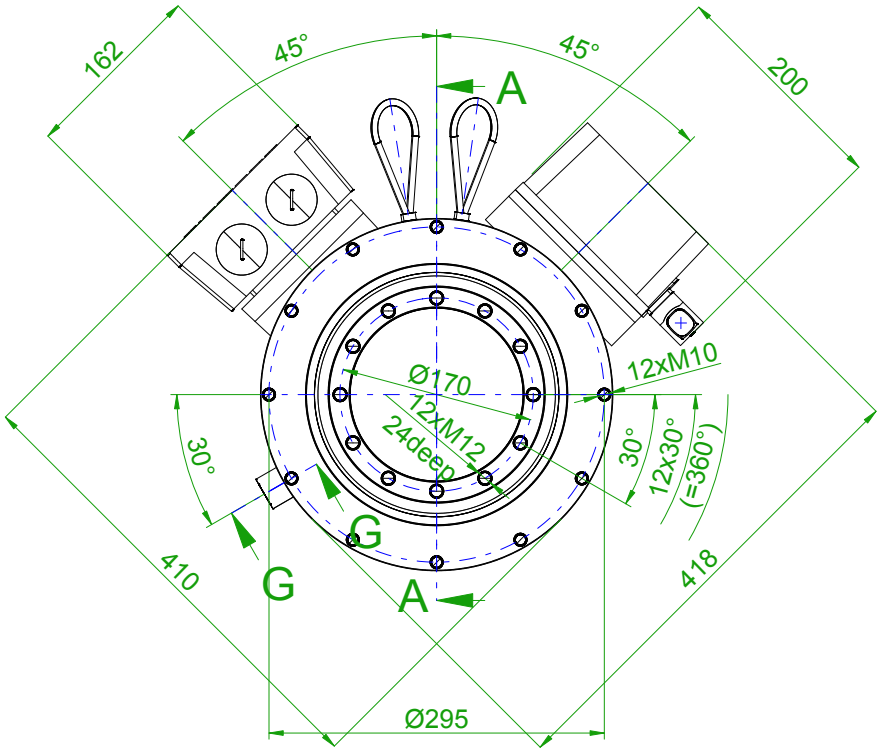

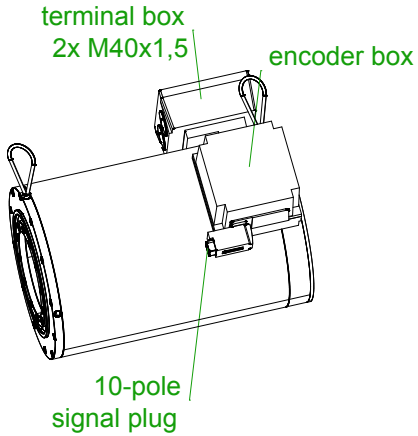

G-G

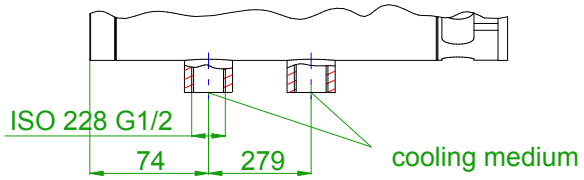

	SIEMENS	
Einheit / unit: mm	Komplett-Torquemotor Complete Torque Motor	1FW3156-1DL72-8AA0
nicht tolerierte Maße / not toleranced dimensions: ±2,5	Optionen / options:	
	Gewicht / mass:	171 kg
Maßstab / scale: ohne / without	Bemerkung / notice:	
CAD CREATOR 2.2 (WWW-Version V02.20.00.00)		Druckdatum / print date: 14.02.2020