Confie a titre de secret d'enterprise. Tous droits reserves.
Confiado como secreto industrial. Nos reservamos todos los derechos
Comunicado como segredo empresarial. Reservados todos os direitos

Weitergabe sowie Vervielfaeltigung dieser Unterlage, Verwertung und Mitteilung ihres Inhalts nicht gestattet, soweit nicht ausdrueckliich zugestanden. Zuwiderhandlungen verpflichten zu Schadenersatz. Alle Rechte vorbehalten, insbesondere fuer den Fall der Patenterteilung oder GM-Eintragung.

The reproduction or use of this document or its contens is not permitted without express written authority. Offenders will be liable for damages. All rights, including rights created by patent grant or registration of a utility model or design, are reserved.

Copyright(C) Siemens AG 2005

Cad-drawing: do not make any manual changes

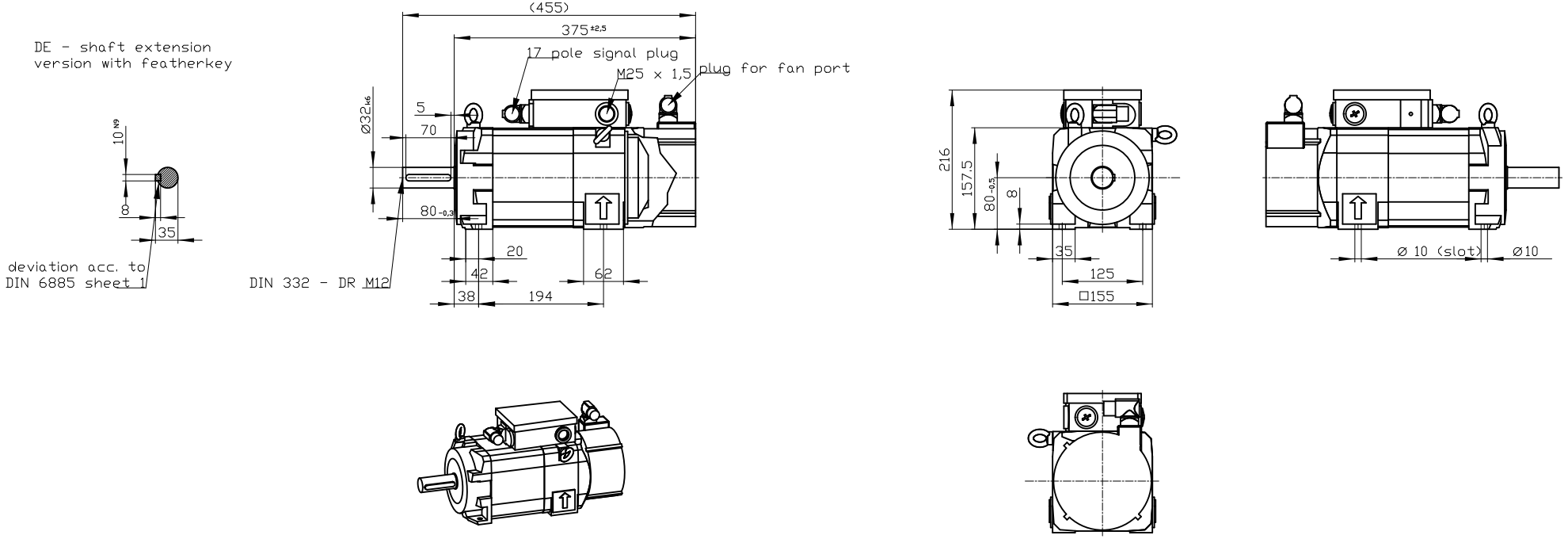

Type of construction: IM B3 (IM V5, IM V6) / Type of protection: IP55

Terminal box	gk803
Weight	32 kg
Unit	mm [in]
Date	2/5/20

SIEMENS AG

1PH8083-1TM10-2LA1

not toleranced dimensions: ± 1

DT