back view

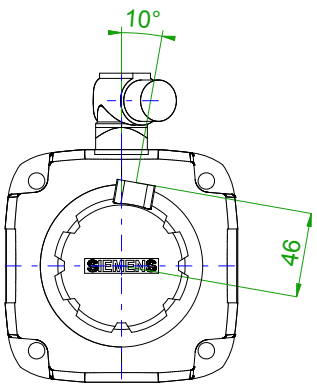

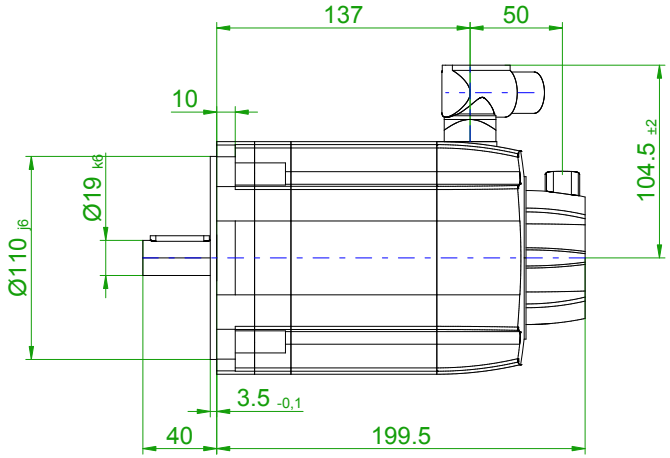

front view

center hole
DIN 332-DR M6

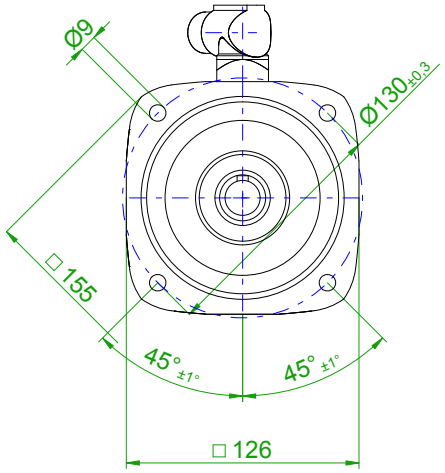

version with featherkey

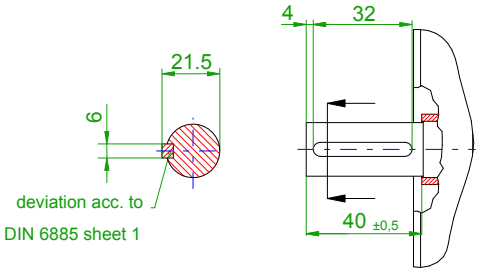

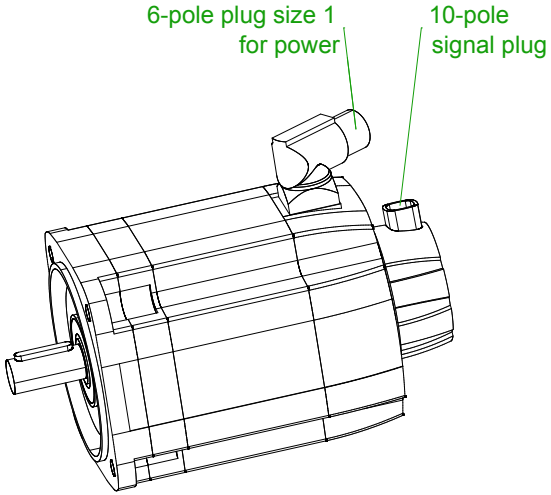

rotating angle of the plug

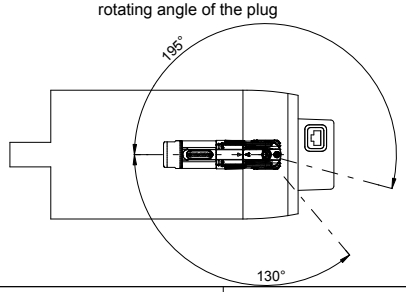

	SIEMENS	
Einheit / unit: mm	Synchron-Servomotor Synchronous Servo Motor:	1FT7064-5AF71-1BA1-Z
nicht tolerierte Maße / not toleranced dimensions: ±1	Optionen / options:	N05
	Gewicht / mass:	9.7 kg
Maßstab / scale: ohne / without	Bemerkung / notice:	
CAD CREATOR 2.2 (WWW-Version V02.20.00.00)		Druckdatum / print date: 29.11.2018